# gebo® valves & more

# Product program

# Продукция

Universal Wafer Butterfly Valve page 3

Дисковый поворотный затвор межфланцевый страница 3

DIN F4 Flanged Resilient Non rising Stem, Gate Valve page 4

Задвижка клиновая фланцевая, с обрезиненным клином и невыдвижным штоком страница 4

Double Door Wafer Check Valve page 5

Обратный клапан двустворчатый, межфланцевый страница 5

Flexible Rubber Joint Single Sphere Galvanized Carbon Steel Flange Connection page 6

Компенсатор резиновый, фланцевый страница 6

Flanged Y-Type Strainer page 7

Сетчатый фильтр фланцевый страница 7




Subject to technical changes. Оставлено право на технические изменения.

# Universal Wafer Butterfly Valve (2838101) PN 10/16

## Дисковый поворотный затвор межфланцевый (артикул 2838101), PN 10/16

- **Design Standard:** BS EN 593
- **Connection Ends:** Universal Flange to BS EN 1092 PN10/PN16, AS 2129 TABLE E, JIS B2212 10K, BS 10 TABLE D/E
- **Top Flange Standard:** ISO 5211
- **Working Pressure:** PN 10/16
- **Temperature Range:** 0 °C – 110 °C
- **Coating:** Fusion Bonded Epoxy Coating in accordance with ANSI/AWWA C550
- **Medium:** Water

- **Разработан по норме:** DIN EN 593
- **Соединение:** EN 1092 PN 10/16, AS 2129 TABLE E, JIS B2212 10K, BS 10 TABLE D/E
- **Фланец:** ISO 5211
- **Максимальное рабочее давление:** 16 бар
- **Максимальная рабочая температура:** 110 °C
- Наплавленное эпоксидное покрытие в соответствии ANSI/AWWA C550
- **Среда применения:** вода

| DN | | Dimensions [mm] *Размеры [мм]* | | | | | | | | | | | | | | | | |
|---|---|---|---|---|---|---|---|---|---|---|---|---|---|---|---|---|---|---|
| Inch *Дюймы* | mm *мм* | A | B | V | C | ØD | Ø2 | ØK | G | L | ØD1 | N – Ø1 | ISO 5211 | Ø3 | H | H1 | H2 | P |
| | | | | | | | | | | | PN 16 | | | | | | | |
| 1 1/2" | 40 | 138 | 64.5 | 32 | 33 | 43.9 | 14 | 90 | 9.45 | 267 | 110 | 4 – Ø19 | F07 | 150 | 206 | 158 | 52 | 43.5 |
| 2" | 50 | 140.5 | 64.5 | 32 | 43 | 53.9 | 14 | 90 | 9.53 | 267 | 125 | 4 – Ø19 | F07 | 150 | 206 | 158 | 52 | 43.5 |
| 2 1/2" | 65 | 153 | 72 | 32 | 46 | 65.2 | 14 | 90 | 9.53 | 267 | 145 | 4 – Ø19 | F07 | 150 | 206 | 158 | 52 | 43.5 |
| 3" | 80 | 157.5 | 86 | 32 | 46 | 79.7 | 14 | 90 | 9.53 | 267 | 160 | 8 – Ø19 | F07 | 150 | 206 | 158 | 52 | 43.5 |
| 4" | 100 | 176 | 100 | 32 | 52 | 105 | 16 | 90 | 11.14 | 267 | 180 | 8 – Ø19 | F07 | 150 | 206 | 158 | 52 | 43.5 |
| 5" | 125 | 191 | 112 | 32 | 56 | 130 | 16 | 90 | 11.14 | 267 | 210 | 8 – Ø19 | F07 | 150 | 206 | 158 | 52 | 43.5 |
| 6" | 150 | 202.5 | 128 | 32 | 56 | 156 | 20 | 90 | 12.7 | 267 | 240 | 8 – Ø23 | F07 | 150 | 206 | 158 | 52 | 43.5 |
| 8" | 200 | 243.5 | 162 | 45 | 60 | 206.7 | 26 | 125 | 20.6 | 356 | 295 | 12 – Ø23 | F10 | 300 | 310 | 239 | 69 | 62.5 |
| 10" | 250 | 273 | 194 | 45 | 68 | 253.3 | 26 | 125 | 20.6 | 490 | 355 | 12 – Ø28 | F10 | 300 | 310 | 239 | 69 | 62.5 |
| 12" | 300 | 311 | 223 | 45 | 78 | 301.9 | 28 | 125 | 22.1 | 490 | 410 | 12 – Ø28 | F10 | 300 | 307 | 229 | 73 | 77.5 |
| 14" | 350 | 340 | 267 | 48 | 78 | 333.9 | 31.6 | 150 | 22.1 | – | 470 | 16 – Ø28 | F12 | 300 | 307 | 229 | 73 | 77.5 |
| 16" | 400 | 400 | 319.5 | 48 | 102 | 389.6 | 33.2 | 175 | 27 | – | 525 | 16 – Ø31 | F14 | 380 | 418 | 288 | 110 | 120 |
| 18" | 450 | 422 | 345.4 | 48 | 114 | 441 | 38.1 | 175 | 27 | – | 585 | 20 – Ø31 | F14 | 380 | 418 | 288 | 110 | 120 |
| 20" | 500 | 480 | 380 | 70.2 | 127 | 492.4 | 41.2 | 210 | – | – | 650 | 20 – Ø34 | F16 | 380 | 465 | 215 | 123 | 185 |
| 24" | 600 | 562 | 441 | 70.2 | 154 | 592.8 | 50.6 | 210 | – | – | 770 | 20 – Ø37 | F16 | 380 | 500 | 215 | 129 | 185 |
| Inch *Дюймы* | mm *мм* | A | B | V | C | ØD | Ø2 | ØK | G | L | ØD1 | N – Ø1 | ISO 5211 | Ø3 | H | H1 | H2 | P |
| | | | | | | | | | | | PN 10 | | | | | | | |
| 28" | 700 | 575 | 505 | 70.2 | 165 | 695 | 63.4 | 300 | – | – | 840 | 24 – Ø31 | F25 | 380 | 543 | 213 | 132 | 218 |
| 30" | 750 | 660 | 550 | 70.2 | 165 | 744 | 63.4 | 300 | – | – | 900 | 24 – Ø34 | F25 | 380 | 543 | 213 | 132 | 218 |
| 32" | 800 | 667 | 577 | 70.2 | 190 | 795.7 | 63.4 | 300 | – | – | 950 | 24 – Ø34 | F25 | 380 | 543 | 213 | 132 | 218 |

**Note:** Not designed for dead end service! **Внимание:** Не предназначены для монтажа на окончании системы!

**Article-Nr.:** Type-Nr. + Size DN · **Example:** Butterfly Valve DN 50 = 2838101 50

**Номер артикула:** номер типа + размер · **Пример:** Дисковый поворотный затвор DN 50 = артикул 2838101 50

### Standard Specification:

| | | |
|---|---|---|
| 1 | Valve Body | EN-GJS-450-10 |
| 2 | Seat | DN40~400: EPDM & Backing<br>DN450~800: EPDM Vulcanized on Valve Body |
| 3 | Disc | EN-GJS-450-10 |
| 4 | Stem | DN40~350: Stainless Steel, One-Piece Stem Design<br>DN400~800: Stainless Steel, Two-Piece Stem Design |
| 5 | O-Ring | NBR |
| 6 | Bushing | DN40~350: Nylon 1010<br>DN400~800: Lubricating Bronze |
| 7 | Lever | EN-GJS-450-10 |
| 8 | Shaft Cover (DN400~800) | EN-GJS-450-10 |
| 9 | Gear Box | EN-GJS-450-10 |

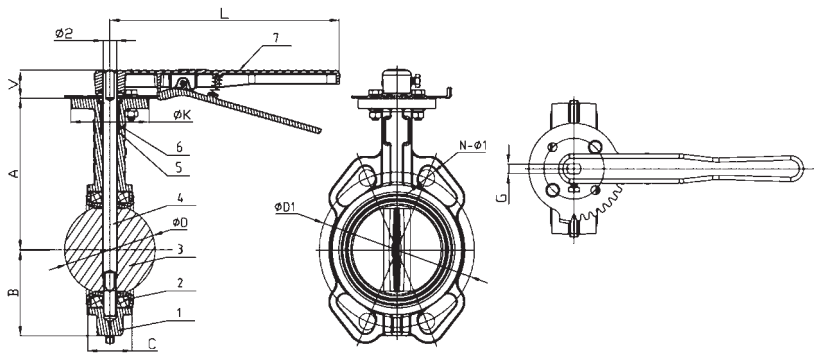


### Спецификация материалов:

| | | |
|---|---|---|
| 1 | Корпус | Чугун EN-GJS-450-10 |
| 2 | Уплотнительная манжета | DN40–400: EPDM & грунтовка<br>DN450–800: EPDM вулканизированный |
| 3 | Диск | Чугун EN-GJS-450-10 |
| 4 | Шток | DN40–350: нержавеющая сталь SS420, односоставной шток<br>DN400–800: нержавеющая сталь SS431, двусоставной шток |
| 5 | Уплотнительное кольцо | NBR |
| 6 | Втулка | DN40–350: Нейлон 1010<br>DN 400–800: смазанная бронза |
| 7 | Рукоятка | Чугун EN-GJS-450-10 |
| 8 | Крышка вала (DN400–800) | Чугун EN-GJS-450-10 |
| 9 | Зубчатая передача | EN-GJS-450-10 |

Subject to technical changes. Оставлено право на технические изменения.

# DIN F4 Flanged Resilient Non rising Stem, Gate Valve (2838001), PN 10/16

## Задвижка клиновая фланцевая, с обрезиненным клином и невыдвижным штоком, давление PN 10/16, тип F4 (артикул 2838001)

- **Connection Ends:** Flange to DIN EN 1092-2:1997
- **Working Pressure:** PN 10/16
- **Temperature Range:** 0 °C – 110 °C
- **Coating:** Fusion Bonded Epoxy Coating in accordance with ANSI/AWWA C550
- **Medium:** Water

- **Соединение:** монтажный фланец в соответствии с EN 1092-2
- **Максимальное рабочее давление:** 16 бар
- **Максимальная рабочая температура:** 110 °C
- Наплавленное эпоксидное покрытие в соответствии ANSI/AWWA C550
- **Среда применения:** вода

| DN | | PN | Dimensions [mm] *Размеры [мм]* | | | | | | | |
|---|---|---|---|---|---|---|---|---|---|---|
| Inch *Дюймы* | mm *мм* | | L | H | D | D1 | d | C | T | n–ØL *n–ØL* |
| 1 1/2" | 40 | 10/16 | 140 | 218 | 150 | 110 | 84 | 19 | 3 | 4–Ø19 |
| 2" | 50 | 10/16 | 150 | 218 | 165 | 125 | 99 | 19 | 3 | 4–Ø19 |
| 2 1/2" | 65 | 10/16 | 170 | 232 | 185 | 145 | 118 | 19 | 3 | 4–Ø19 |
| 3" | 80 | 10/16 | 180 | 281 | 200 | 160 | 132 | 19 | 3 | 8–Ø19 |
| 4" | 100 | 10/16 | 190 | 316 | 220 | 180 | 156 | 19 | 3 | 8–Ø19 |
| 5" | 125 | 10/16 | 200 | 377 | 250 | 210 | 184 | 19 | 3 | 8–Ø19 |
| 6" | 150 | 10/16 | 210 | 420 | 285 | 240 | 211 | 19 | 3 | 8–Ø23 |
| 8" | 200 | 10 | 230 | 490 | 340 | 295 | 266 | 20 | 3 | 8–Ø23 |
| | | 16 | 230 | 490 | 340 | 295 | 266 | 20 | 3 | 12–Ø23 |
| 10" | 250 | 10 | 250 | 628 | 405 | 350 | 319 | 22 | 3 | 12–Ø23 |
| | | 16 | 250 | 628 | 405 | 355 | 319 | 22 | 3 | 12–Ø28 |
| 12" | 300 | 10 | 270 | 723 | 460 | 400 | 370 | 24.5 | 4 | 12–Ø23 |
| | | 16 | 270 | 723 | 460 | 410 | 370 | 24.5 | 4 | 12–Ø28 |
| 14" | 350 | 10 | 290 | 917 | 520 | 460 | 429 | 26.5 | 4 | 16–Ø23 |
| | | 16 | 290 | 917 | 520 | 470 | 429 | 26.5 | 4 | 16–Ø28 |
| 16" | 400 | 10 | 310 | 917 | 580 | 515 | 480 | 28 | 4 | 16–Ø28 |
| | | 16 | 310 | 917 | 580 | 525 | 480 | 28 | 4 | 16–Ø31 |
| 18" | 450 | 10 | 330 | 1108 | 640 | 565 | 530 | 30 | 4 | 20–Ø28 |
| | | 16 | | | | 585 | 548 | | | 20–Ø31 |
| 20" | 500 | 10 | 350 | 1130 | 715 | 620 | 582 | 31.5 | 4 | 20–Ø28 |
| | | 16 | | | | 650 | 609 | | | 20–Ø34 |
| 24" | 600 | 10 | 390 | 1311 | 840 | 725 | 682 | 36 | 5 | 20–Ø31 |
| | | 16 | | | | 770 | 720 | | | 20–Ø37 |

**Article-Nr.:** Type-Nr. + Size DN · **Example:** Gate Valve DN 50 = 2838001 50

**Номер артикула:** номер типа + размер · **Пример:** задвижка DN 50 = артикул 2838001 50

### Standard Specification:

| | | |
|---|---|---|
| 1 | Valve Body | EN-GJS-450-10 |
| 2 | Resilient Wedge Disc | EN-GJS-450-10+EPDM |
| 3 | Stem | Stainless Steel |
| 4 | Nut | Carbon Steel Zinc Plated |
| 5 | Bonnet | EN-GJS-450-10 |
| 6 | O-Ring | NBR |
| 7 | Gland | EN-GJS-450-10 |
| 8 | Handwheel | EN-GJS-450-10 |
| 9 | Bolt | Carbon Steel Zinc Plated |
| 10 | Flat Washer | Carbon Steel Zinc Plated |
| 11 | Ring Wiper | EPDM |
| 12 | Bolt | Carbon Steel Zinc Plated |
| 13 | Flat Washer | Carbon Steel Zinc Plated |
| 14 | O-Ring | NBR |
| 15 | Thrust Washer | Brass |
| 16 | Bonnet Gasket | EPDM |
| 17 | Wedge Nut | Brass |

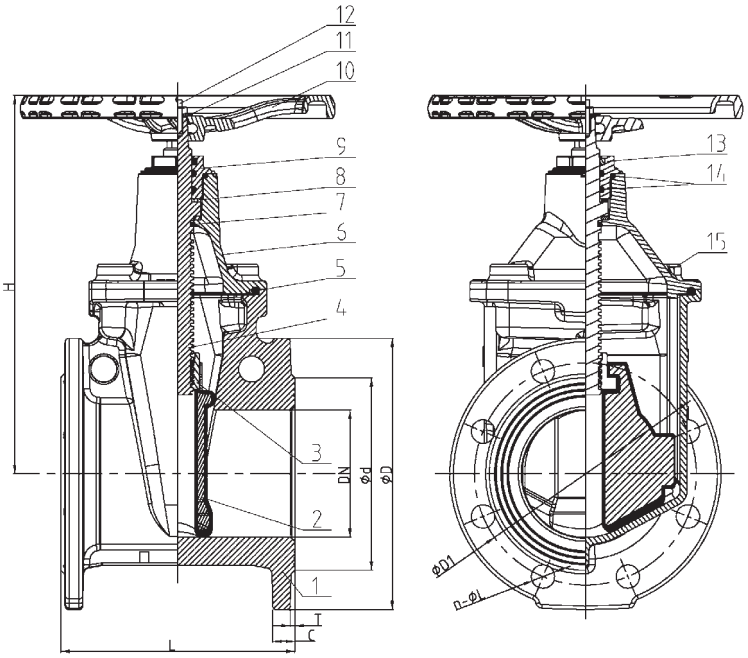


### Спецификация материалов:

| | | |
|---|---|---|
| 1 | Корпус | Чугун EN-GJS-450-10 |
| 2 | Клин | Чугун EN-GJS-450-10 покрытый EPDM |
| 3 | Шток | Нержавеющая сталь SS420 |
| 4 | Гайка | Углеродистая сталь, оцинкованная |
| 5 | Крышка | Чугун EN-GJS-450-10 |
| 6 | Уплотнительное кольцо | NBR |
| 7 | Крышка сальника | Чугун EN-GJS-450-10 |
| 8 | Штурвал | Чугун EN-GJS-450-10 |
| 9 | Болт | Углеродистая сталь, оцинкованная |
| 10 | Плоская шайба | Углеродистая сталь, оцинкованная |
| 11 | Кольцевая прокладка | EPDM |
| 12 | Болт | Углеродистая сталь, оцинкованная |
| 13 | Плоская шайба | Углеродистая сталь, оцинкованная |
| 14 | Уплотнительное кольцо | NBR |
| 15 | Упорное кольцо | Латунь |
| 16 | Сальник крышки | EPDM |
| 17 | Стопорная гайка | Латунь |



Subject to technical changes. Оставлено право на технические изменения.

# Double Door Wafer Check Valve (2838501), PN 10/16

## Обратный клапан двустворчатый, межфланцевый (артикул 2838501), PN 10/16

- **Connection Ends:** DIN EN 1092 PN 10/16, AS 2129 TABLE E, JIS B2212 10K, BS 10 TABLE D/E
- **Working Pressure:** PN 10/16
- **Temperature Range:** 0 °C – 110 °C
- **Coating:** Fusion Bonded Epoxy Coating in according with ANSI/AWWA C550
- **Medium:** Water

- **Соединение:** DIN EN 1092 PN 10/16, AS 2129 TABLE E, JIS B2212 10K, BS 10 TABLE D/E
- **Максимальное рабочее давление:** 16 бар
- **Максимальная рабочая температура:** 110 °C
- **Покрытие:** Наплавленное эпоксидное покрытие в соответствии ANSI/AWWA C550
- **Среда применения:** вода

| DN | | PN | Dimensions [mm] *Размеры [мм]* | | | |
|---|---|---|---|---|---|---|
| Inch *Дюймы* | mm *мм* | | L | D | D1 | D2 |
| 1,5" | 40 | 10/16 | 54 | 92 | 60 | 46 |
| 2" | 50 | 10/16 | 54 | 107 | 64 | 46 |
| 2,5" | 65 | 10/16 | 54 | 127 | 78 | 60 |
| 3" | 80 | 10/16 | 57 | 142 | 94 | 70 |
| 4" | 100 | 10/16 | 64 | 162 | 117 | 84 |
| 5" | 125 | 10/16 | 70 | 192 | 145 | 115 |
| 6" | 150 | 10/16 | 76 | 218 | 170 | 134 |
| 8" | 200 | 10/16 | 95 | 273 | 224 | 184 |
| 10" | 250 | 10/16 | 108 | 328 | 265 | 220 |
| 12" | 300 | 10/16 | 143 | 378 | 310 | 260 |
| 14" | 350 | 10/16 | 184 | 438 | 360 | 302 |
| 16" | 400 | 10/16 | 191 | 489 | 410 | 350 |

**Article-Nr.:** Type-Nr. + Size DN · **Example:** Double Door Wafer Check Valve DN 50 = 2838501 50

**Номер артикула:** номер типа + размер · **Пример:** Обратный клапан двустворчатый, межфланцевый DN 50 = артикул 2838501 50

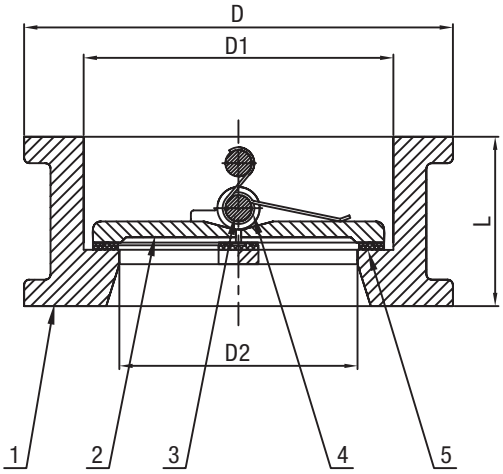


### Standard Specification:

| | | |
|---|---|---|
| 1 | Valve Body | EN-GJS-450-10 |
| 2 | Disc | EN-GJS-450-10 |
| 3 | Stem | Stainless Steel |
| 4 | Spring | Stainless Steel |
| 5 | Rubber Seat | EPDM |

### Спецификация материалов:

| | | |
|---|---|---|
| 1 | Корпус | Чугун EN-GJS-450-10 |
| 2 | Диск | Чугун EN-GJS-450-10 оцинкованный |
| 3 | Стержень | Нержавеющая сталь |
| 4 | Пружина | Нержавеющая сталь |
| 5 | Уплотнение | EPDM |

# Flexible Rubber Joint Single Sphere Galvanized Carbon Steel Flange Connection (2838401), PN 10/16

## Компенсатор резиновый, фланцевый (артикул 2838401), PN 10/16

- **Connection Ends:** Flange Drilling to BS EN 1092-2:1997
- **Working Pressure:** PN 10/16
- **Temperature Range:** –10 °C – 115 °C
- **Vacuum Capacity:** 700 MM/HG
- **Medium:** Water

- **Соединение:** Монтажный фланец в соответствии с DIN EN 1092-2:1997
- **Максимальное рабочее давление:** 16 бар
- **Максимальная рабочая температура:** 115 °C
- **Вакуумная вместимость:** 700 мм рт.ст.
- **Среда применения:** вода

| DN | | Neutral Length [mm] *Нейтральная длина [мм]* | | | | Axial [mm] *Длина по оси [мм]* | | Transverse Movement [mm] *поперечное смещение [мм]* | Angular Deflection Deg. *угловое смещение [в град.]* |
|---|---|---|---|---|---|---|---|---|---|
| Inch *Дюймы* | mm *мм* | L | D | Ø | N–ØH | Elongation *растяжение* | Compression *сжатие* | | |
| 1 1/4" | 32 | 95 | 140 | 100 | 4x18 | 6 | 10 | 10 | 25 |
| 1 1/2" | 40 | 95 | 150 | 110 | 4x18 | 6 | 10 | 10 | 25 |
| 2" | 50 | 105 | 165 | 125 | 4x18 | 6 | 10 | 10 | 25 |
| 2 1/2" | 65 | 115 | 185 | 145 | 8x18 | 8 | 15 | 12 | 25 |
| 3" | 80 | 135 | 200 | 160 | 8x18 | 8 | 15 | 12 | 25 |
| 4" | 100 | 150 | 220 | 180 | 8x18 | 12 | 20 | 16 | 15 |
| 5" | 125 | 165 | 250 | 210 | 8x18 | 12 | 20 | 16 | 15 |
| 6" | 150 | 180 | 285 | 240 | 8x22 | 12 | 20 | 16 | 15 |
| 8" | 200 | 210 | 340 | 295 | 12x22 | 12 | 20 | 16 | 15 |
| 10" | 250 | 230 | 405 | 355 | 12x26 | 14 | 30 | 25 | 8 |
| 12" | 300 | 230 | 460 | 410 | 12x26 | 14 | 30 | 25 | 8 |
| 14" | 350 | 265 | 520 | 470 | 12x26 | 14 | 30 | 25 | 8 |
| 16" | 400 | 265 | 580 | 525 | 16x30 | 14 | 30 | 25 | 8 |
| 18" | 450 | 265 | 640 | 585 | 20x30 | 14 | 30 | 25 | 8 |
| 20" | 500 | 265 | 715 | 650 | 20x33 | 14 | 30 | 25 | 8 |
| 24" | 600 | 265 | 840 | 770 | 20x36 | 14 | 30 | 25 | 8 |

**Article-Nr.:** Type-Nr. + Size DN · **Example:** Flexible Flange Adapter DN 50 = 2838401 50

**Номер артикула:** номер типа + размер · **Пример:** Компенсатор DN 50 = артикул 2838401 50

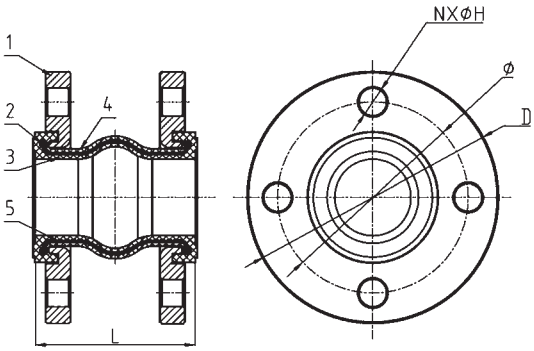


### Standard Specification:

| | | |
|---|---|---|
| 1 | Flange | Galvanized Carbon Steel |
| 2 | Reinforcing Ring | Carbon Steel |
| 3 | Rubber (Inner) | EPDM |
| 4 | Rubber (Outer) | EPDM |
| 5 | Reinforcing Fabric | Nylon Fabric |

### Спецификация материалов:

| | | |
|---|---|---|
| 1 | Фланец | Гальванизированная углеродистая сталь |
| 2 | Внутреннее армирование | Углеродистая сталь |
| 3 | Внутренний сильфон | EPDM |
| 4 | Внешний сильфон | EPDM |
| 5 | Армирование | Нейлон |



Subject to technical changes. Оставлено право на технические изменения.

# Flanged Y-Type Strainer (2838301), PN 10/16

## Сетчатый фильтр фланцевый (артикул 2838301), PN 10/16

- **Connection Ends:** Flange to BS EN 1092-2:1997
- **Working Pressure:** PN 10/16
- **Temperature Range:** 0 °C – 110 °C rubber gasket
- **Coating:** Fusion Bonded Epoxy Coating in accordance with ANSI/AWWA C550
- **Medium:** Water

- **Соединение:** Монтажный фланец в соответствии с DIN EN 1092-2:1997
- **Максимальное рабочее давление:** 16 бар
- **Максимальная рабочая температура:** 110 °C – резиновая прокладка
- Наплавленное эпоксидное покрытие в соответствии ANSI/AWWA C550
- **Среда применения:** вода

| DN Inch *Дюймы* | DN mm *мм* | PN | Dimensions [mm] *Размеры [мм]* L | D | D1 | D2 | b | n–Ød *n–Φd* | f | H |
|---|---|---|---|---|---|---|---|---|---|---|
| 1/2" | 15 | 10/16 | 130 ± 2 | 95 | 65 | 45 | 14 | 4–Ø14 | 2 | 59 |
| 3/4" | 20 | 10/16 | 150 ± 2 | 105 | 75 | 56 | 16 | 4–Ø14 | 2 | 68 |
| 1" | 25 | 10/16 | 160 ± 2 | 115 | 85 | 65 | 16 | 4–Ø14 | 3 | 70 |
| 1 1/4" | 32 | 10/16 | 180 ± 2 | 140 | 100 | 76 | 18 | 4–Ø19 | 3 | 86 |
| 1 1/2" | 40 | 10/16 | 200 | 150 | 110 | 90 | 19 | 4–Ø19 | 3 | 140 |
| 2" | 50 | 10/16 | 230 | 165 | 125 | 99 | 19 | 4–Ø19 | 3 | 140 |
| 2 1/2" | 65 | 10/16 | 290 | 185 | 145 | 118 | 19 | 4–Ø19<br>8–Ø19 | 3 | 175 |
| 3" | 80 | 10/16 | 310 | 200 | 160 | 132 | 19 | 8–Ø19 | 3 | 198 |
| 4" | 100 | 10/16 | 350 | 220<br>235 | 180<br>190 | 156 | 19 | 8–Ø19<br>8–Ø23 | 3 | 229 |
| 5" | 125 | 10/16 | 400 | 250 | 210 | 184 | 19 | 8–Ø19 | 3 | 287 |
| 6" | 150 | 10/16 | 480 | 285<br>300 | 240<br>250 | 211 | 19<br>20 | 8–Ø23<br>8–Ø28 | 3 | 304 |
| 8" | 200 | 10<br>16 | 600 | 340<br>360 | 295<br>310 | 266<br>274 | 20<br>22 | 8–Ø23<br>12–Ø23<br>12–Ø28 | 3 | 370.5 |
| 10" | 250 | 10<br>16 | 730 | 405<br>425 | 350<br>355<br>370 | 319<br>330 | 22<br>24.5 | 12–Ø23<br>12–Ø28<br>12–Ø31 | 3 | 469 |
| 12" | 300 | 10<br>16 | 850 | 460<br>485 | 400<br>410<br>430 | 370<br>389 | 24.5<br>27.5 | 12–Ø23<br>12–Ø28<br>16–Ø31 | 4 | 540 |
| 14" | 350 | 10<br>16 | 838 | 520 | 460<br>470 | 429 | 26.5 | 16–Ø23<br>16–Ø28 | 4 | 625 |
| 16" | 400 | 10<br>16 | 864 | 580 | 515<br>525 | 480 | 28 | 16–Ø28<br>16–Ø31 | 4 | 715 |
| 18" | 450 | 10<br>16 | 1200 | 640 | 565<br>585 | 530<br>548 | 30 | 20–Ø28<br>20–Ø31 | 4 | 862 |
| 20" | 500 | 10<br>16 | 1250 | 715 | 620<br>650 | 582<br>609 | 31.5 | 20–Ø28<br>20–Ø34 | 4 | 926 |
| 24" | 600 | 10<br>16 | 1450 | 840 | 725<br>770 | 682<br>720 | 36 | 20–Ø31<br>20–Ø37 | 5 | 1057 |

**Article-Nr.:** Type-Nr. + Size DN · **Example:** Flanged Y-Type Strainer DN 50 = 2838301 50

**Номер артикула:** номер типа + размер · **Пример:** фильтр фланцевый DN 50 = артикул 2838301 50

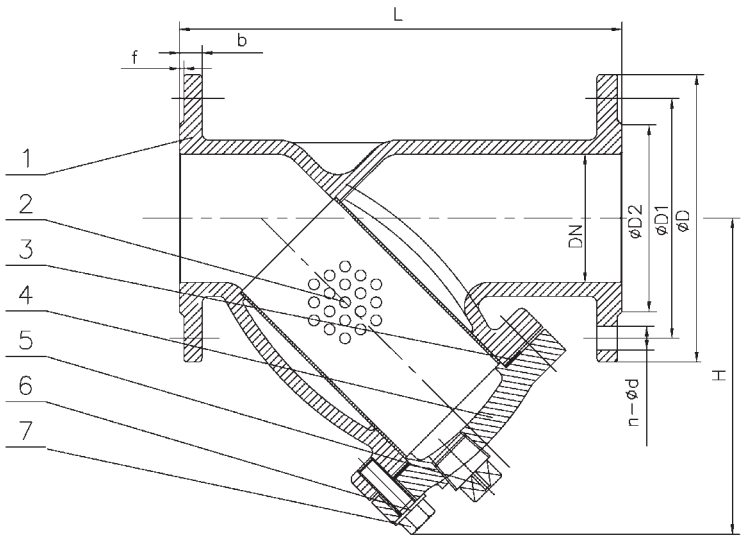


### Standard Specification:

| | | |
|---|---|---|
| 1 | Valve Body | EN-GJS-450-10 |
| 2 | Screen | SS304 (Perforated) |
| 3 | Gasket | EPDM |
| 4 | Bonnet | EN-GJS-450-10 |
| 5 | Plug | Malleable Iron Galvanized |
| 6 | Bolt | Carbon Steel Zinc Plated |
| 7 | Flat Washer | Carbon Steel Zinc Plated |

### Спецификация материалов:

| | | |
|---|---|---|
| 1 | Корпус | Чугун EN-GJS-450-10 |
| 2 | Сетка | Нержавеющая сталь SS304 (перфорированная) |
| 3 | Прокладка | EPDM |
| 4 | Крышка | Чугун EN-GJS-450-10 |
| 5 | Дренажная пробка | Ковкий чугун гальванизированный |
| 6 | Болт | Углеродистая сталь, оцинкованная |
| 7 | Плоская шайба | Углеродистая сталь, оцинкованная |

**GEBO-ЗАПАД**

ОФИЦИАЛЬНЫЕ ПРЕДСТАВИТЕЛЬ

8(495)122-07-11
8(910)433-61-41
8(916)631-61-10

http://chugunprom.ru/